EMCO　オリジナルシリーズ

522 /GK（ゴム+アルミエッジ）

フレーム：デュプロマットタイプ
リブ幅 W27.5 x H 22
マット構成：ゴム+アルミエッジ

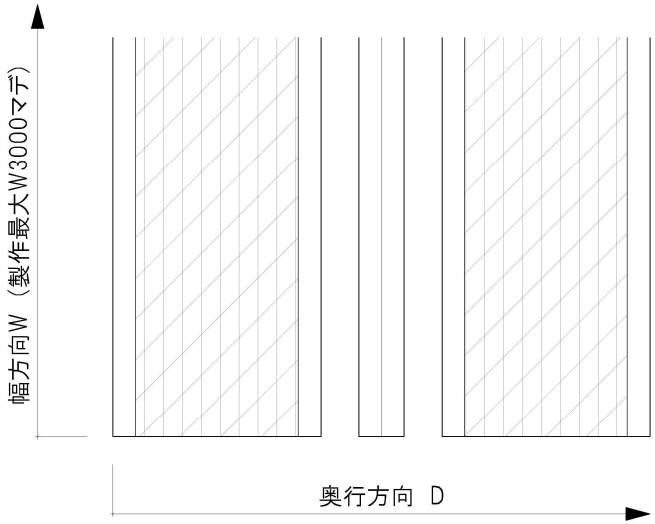

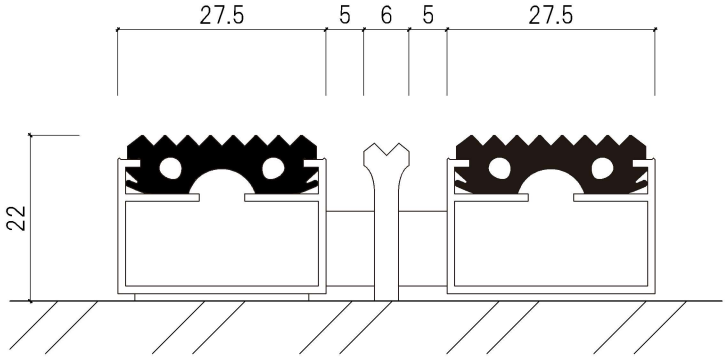

※重歩行用タイプ
　歩行量が 250～2000人/日
※マット下地はモルタルなどで平滑にしてください
※耐荷重：2100Kg/100・(直置き)
（根太置きには使用できません）

正面断面詳細

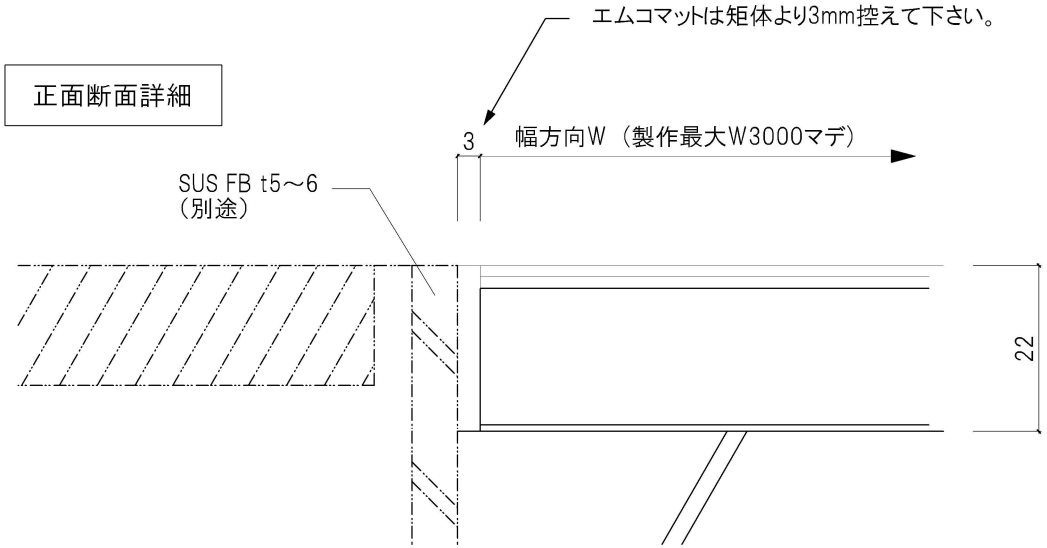

側面断面詳細

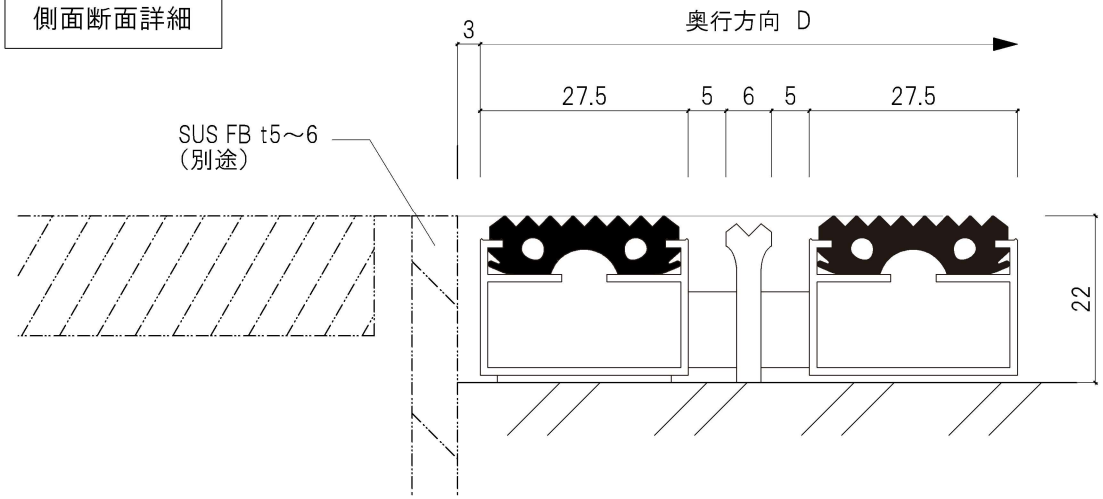

品番 522 / GK	EMCOエントランスマット輸入総代理店
縮尺 1/1	株式会社ビベル
担当	〒160-0016　東京都新宿区信濃町3-1　エスコート101 TEL：03-5341-4243 FAX：03-5341-4244 E-Mail：tko@bevel.co.jp