EMCO　プレミアムシリーズ

522 P/CA-K（繊維+アルミエッジ）

繊維タイプ:CARE - ケア -
フレーム:デュプロマットタイプ
リブ幅 W27.5 x H 22
マット構成:繊維リブ

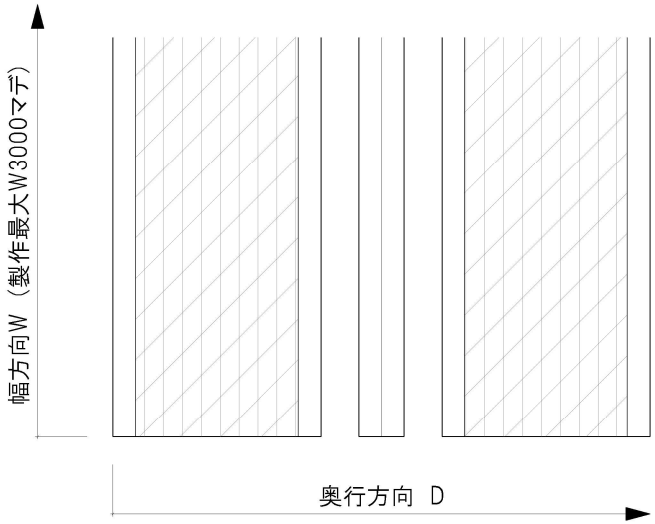

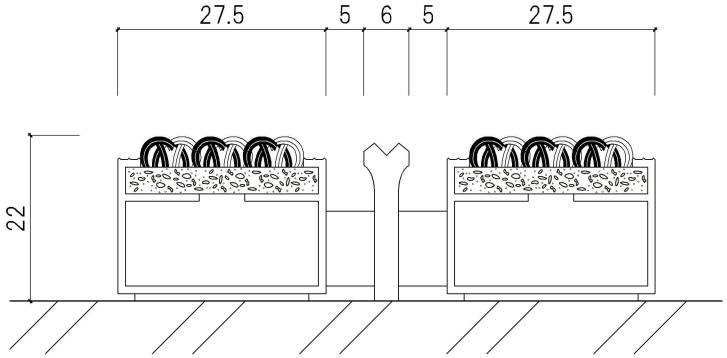

※重歩行用タイプ
歩行量が 250～2000人/日
※マット下地はモルタルなどで平滑にしてください
※耐荷重:2100Kg/100㎡（直置き）
（根太置きには使用できません）

正面断面詳細

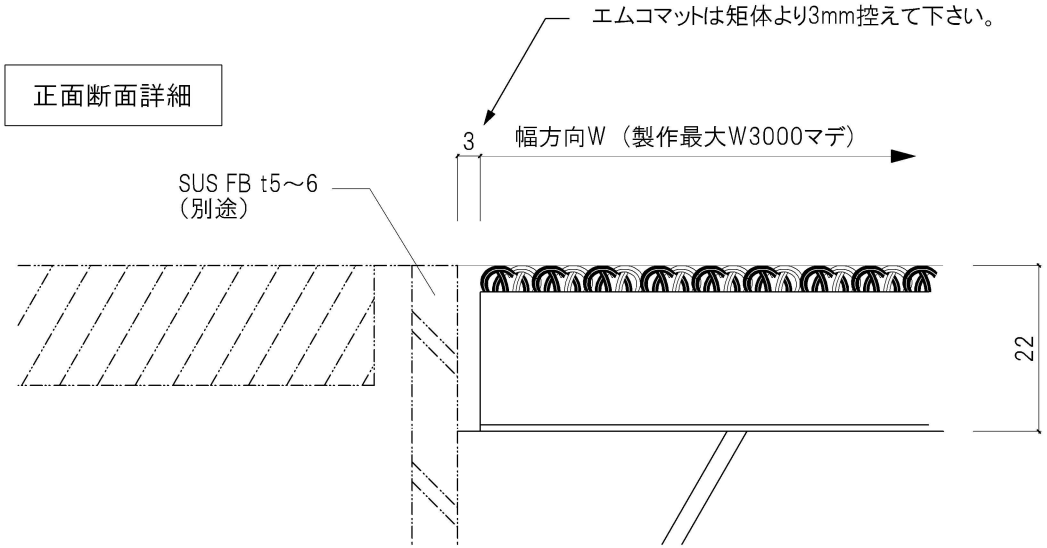

側面断面詳細

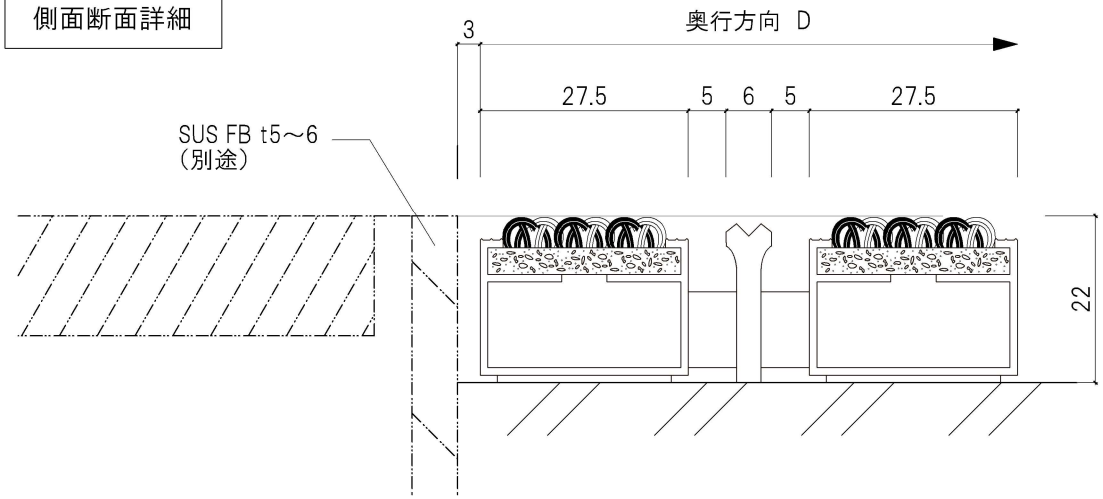

品番 522 P/CA-K	EMCOエントランスマット輸入総代理店 株式会社ビベル
縮尺 1/1	〒160-0016　東京都新宿区信濃町3-1　エスコート101 TEL：03-5341-4243 FAX：03-5341-4244 E-Mail：tko@bevel.co.jp
担当	